Användarmanual

VARMMANGEL

- *RI 800*

PODAB
www.podab.se

0703

Innehåll

1 Allmän information 3

2 Funktionsbeskrivning 4

3 Säkerhetsanvisningar 5

4 Bruksanvisning 7

Mangeln – översikt
Förbereda mangeln
Handhavande
Före mangling
Mangeltemperaturer
Mangling
Underhåll

5 Felsökning 13

5 Teknisk information 14

6 Garantibestämmelser 15

Allmän information

Bästa kund,
Vänligen läs igenom instruktionerna innan du använder mangeln för första gången. De här instruktionerna ger dig viktig information om säkerhet, handhavande och underhåll av din maskin. De kommer att skydda dig och förhindra att maskinen skadas. Spara instruktionerna och förvara dem så att alla användare kan ta del av dem

Transportskador

Kontrollera maskinen omedelbart så att den inte har skadats vid transporten. Anmäl transportskada till transportbolaget omedelbart (inom 7 dagar). Skadad maskin ska inte användas.

Återvinning och avfallshantering av emballaget

Emballaget skyddar maskinen mot transportskador. Miljöaspekter och avfallshantering har tagits i åtanke när emballagematerial har valts; därför är det återvinningsbart. Om emballagets återvinns så sparas råmaterial och avfallet minskar. PODAB är anslutet till REPA – näringslivets system för återvinning av förpackningar.

Återvinning och avfallshantering av gamla maskiner

Gamla maskiner måste göras obrukbara innan de skrotas; elanslutningen måste med andra ord avlägsnas. Alla plastdelar är markerade med vedertagna internationella förkortningar, vilket underlättar sortering och miljövänlig återvinning när maskinen skrotas. PODAB har avtal med Stena Gotthard gällande skrotning av uttjänta produkter. Kontakta PODAB när det är dags för skrotning.

Teknisk support

Om du har några frågor om teknisk information, om fel uppstår eller om du behöver en reservdel till din maskin, var god kontakta PODAB Auktoriserad Service eller kontakta PODAB, teknisk support. Uppge då korrekt maskinbeteckning och serienummer för att få hjälp så snabbt som möjligt. Kontaktuppgifter finner ni på www.podab.se

OBS! Bomullsöverdraget på mangelvalsen och lampan på huvudbrytaren är delar som slits och täcks därför inte av garantin.

Funktionsbeskrivning

- Mangeln kan mangla och pressa. Under mangling så snurrar valsen, under pressning står valsen stilla.

- Fotreglaget har tre lägen. När maskinen används så svängs mangelplattan in så att du kan mangla eller pressa. När maskinen inte används så svängs mangelplattan undan och valsen står stilla.

- Mangelvalsen kan röra sig helt fritt framåt.
- Den är upphängd på ena sidan och hänger fritt på andra sidan.
- Valsens rotation drivs av en elmotor.

- Mangelplattan är monterad på tryckarmen, som rör sig mot valsen om man trycker på fotreglaget och från valsen om man släpper upp fotreglaget.

- Mangelplattans rörelser styrs av en motor och en växellåda.

- Motorn som roterar valsen är monterad på valshuvudet.

- Motorn som spänner och släpper upp är monterad i huvuddelen.

- Till vänster om fingerskyddet sitter en strömbrytare som automatiskt svänger undan mangelplattan.

- Fotreglaget har två strömbrytare som styr kretskortet. Strömbrytarna är monterade på valshuvudet.

- I huvuddelen finns två strömbrytare som styr valsen så att den svänger in och ut.

- På överdelen av mangeln sitter en knapp som reglerar rotationshastigheten.

Säkerhetsanvisningar

Mangeln får bara användas för att mangla lämpliga tyger som har tvättats med vatten. Se plaggens tvättråd. Var försiktig med tryck och plastdekorationer på plaggen.

Varning!

- **Håll barnen borta från mangeln.** Maskinen får bara användas av vuxna. Maskinen blir väldigt varm vid användning och **utgör en fara om barn använder eller leker med den**.
- När maskinen är varm finns det en stor risk för brännskador om:
  a. du rör vid mangelplattan
  b. du, när du slätar ut tyget, tar tag i området mellan den upphöjda mangelplattan och mangelvalsen, och samtidigt använder fotreglaget.
- Lägg inget tvättgods på den varma mangelplattan. **Brandrisk!**
- Lägg ej elkabeln över den varma mangelplattan. Kabeln kommer att skadas och det finns risk för elektriska stötar!
- Vik ej ihop maskinen när den är påslagen eller varm. Låt den kallna först.
- Dra ej i elkabeln. Ta tag i kontakten när du ska koppla ur maskinen.
- Använd anordningen på baksidan av maskinen för att fixera elkabeln.
- Ta ur kontakten från eluttaget vid underhåll och service.
- Använd bara maskinen när den är komplett. Använd ej mangeln om skyddsutrustningen eller andra säkerhetsanordningar inte fungerar perfekt!
- Se till att inga brännbara material, t.ex. gardiner, är i närheten när du använder maskinen. Behåll ett visst säkerhetsavstånd!
- Innan användning, se till att mangeln är monterad och placeras enligt anvisningar i denna manual
- Du får ej skada, avlägsna eller koppla ur maskinens säkerhetsanordningar eller användarutrustning.
- Mangelvalsen skyddas mot damm av en plastfilm under transporten. Kom ihåg att avlägsna plastfilmen från valsen.
- Matarbordet är ej monterat på mangeln utan är ett tillbehör till maskinen. Hur du monterar matarbordet beskrivs på sida 9.

Elektrisk anslutning

Mangeln är utrustad med en elektrisk sladd och kontakt. Den får bara kopplas till ett jordat uttag på 220-240 volt, 50 Hz. **Anslut varmmangeln till ett eluttag med elektrisk timer, på förslagsvis 30 minuter.**

- Anslutningen är ca 2,6 kW. Säkringen är 16 ampere. Maskinen lyder under VDE-föreskrifterna.
- Maskinens elsäkerhet kan bara garanteras om den kopplas till att jordat uttag. Det är mycket viktigt att denna grundläggande säkerhetsåtgärd följs.
- Installationen skall göras av behörig personal. Tillverkaren kan inte hållas ansvarig för skador som orsakats av att en felaktig installation.
- Felaktiga reparationer kan leda till oförutsägbara risker för användaren. Tillverkaren har inget ansvar för sådana risker. Reparationer får bara utföras av auktoriserad service.
- Elsladden och eventuella felaktiga delar får bara bytas ut med orginalreservdelar från tillverkaren. Endast dessa delar täcks av garantin eftersom bara de helt följer säkerhetsföreskrifterna.

Säkerhetsanvisningar

Fingerskydd

Mangeln är utrustad med ett fingerskydd. Om fingerskyddet är upplyft under mangling eller pressning så stannar mangelvalsen omedelbart och värmeplattan svänger undan.

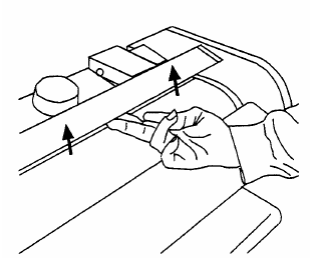

Temperatursäkerhetsanordning

Mangelns värmeelement styrs av två temperaturreglage och en temperatursäkerhetsanordning. Om värmeelementet överhettas på grund av ett fel så bryter temperatursäkerhetsanordningen strömtillförseln och förhindrar därmed ytterligare skada. Mangeln kan normalt startas om, när den har svalnat.

Var god kontakta din servicestation (se garantin) för att vara säker på vad som orsakade överhettningen och för att byta ut temperatursäkerhetsanordningen.

Viktig information

När du manglar mindre artiklar så rekommenderar vi att du bara använder halva mangelytan, genom att ställa in termostaten vid den oanvända sidan på ”Kallt”. Detta sparar energi och skyddar mangelduken från att missfärgas.

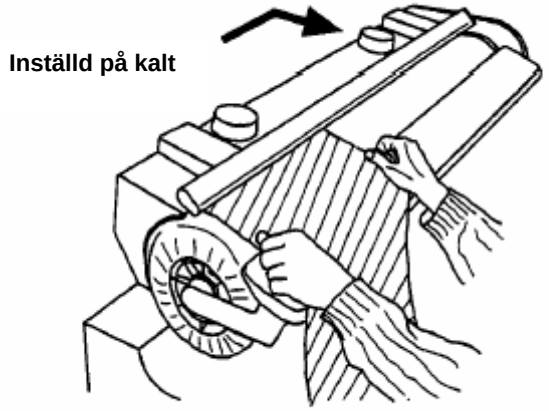

Först gången du värmer upp maskinen så kan det ryka lite. Detta är normalt och försvinner snart.

Mangelöversikt

Mangeln i transportläge (hopvikt)

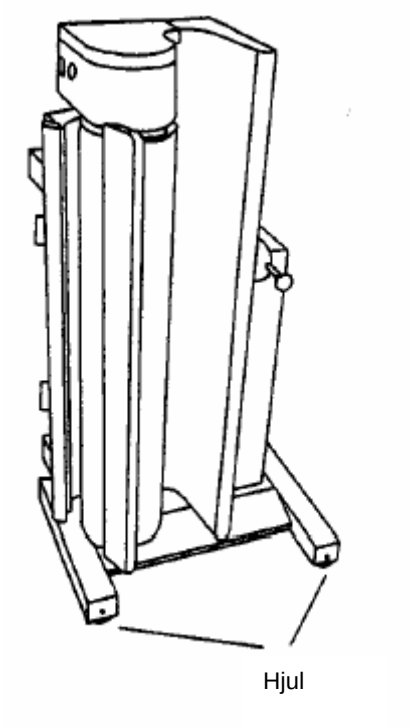

Vik ut mangeln

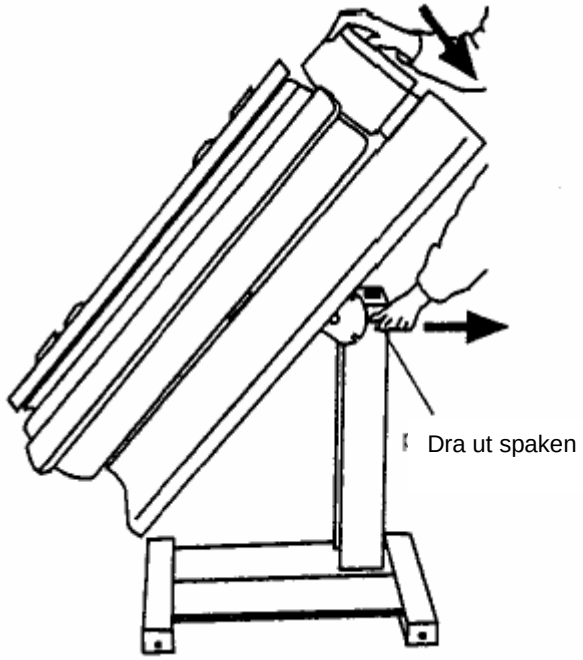

Mangeln i arbetsläge

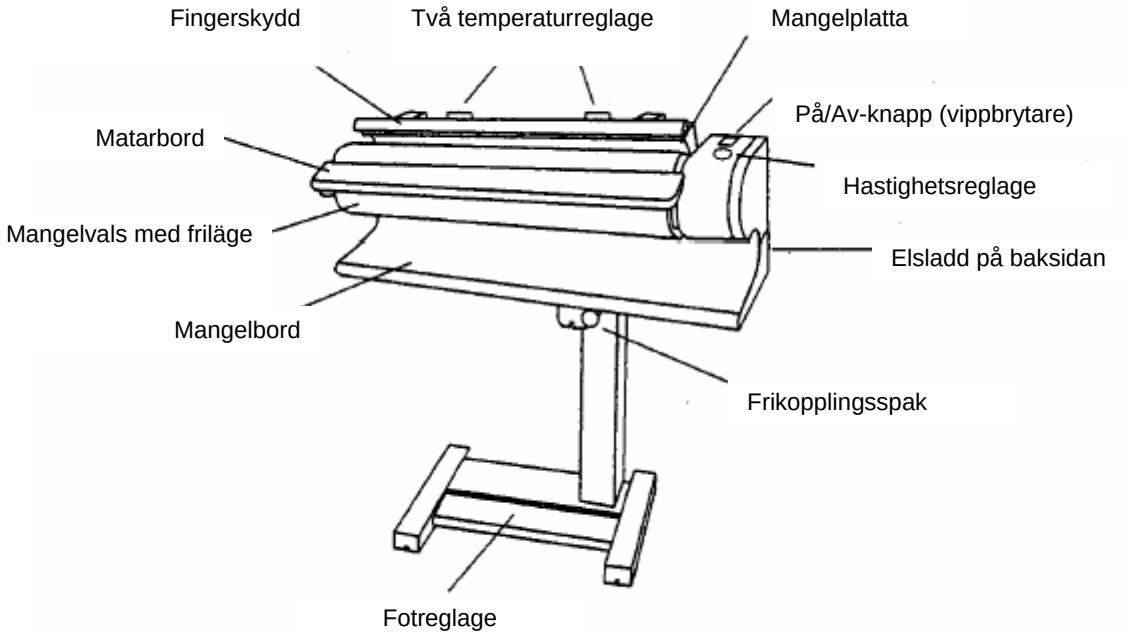

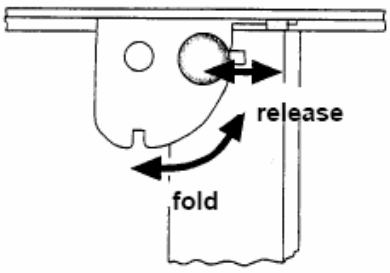

Vika ut

Vik ut mangeln från transportläget till arbetsläget. För att göra det, dra ut spaken och tryck mangeln horisontellt tills spaken fastnar i nästa läge.

Fäll ut det extra stödet som sitter bak på mangeln och fäst det i nerfällt läge

Matarbord

Placera sprinten på matarbordets västra sida i centrum på valsen. Haka i den högra sidan av matarbordet (krok) i bulten, och låt brickan för justering av höjden sluta sig runt bultens nederdel.

Om du vill mangla utan matarbordet, avlägsna det i omvänd ordning.

Prova dig fram till om du föredrar att mangla med eller utan matarbord!

Mangeln i utfällt läge

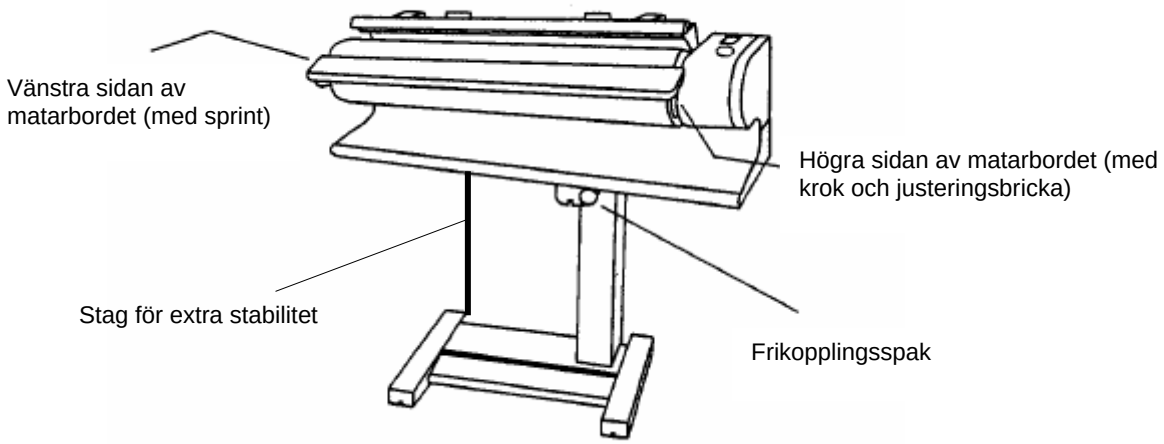

Bruksanvisning

Handhavande

Maskinen sätts på och stängs av med På/Av-knappen. Den röda vippbrytaren tänds när maskinen är på.

Temperaturreglage

Temperaturreglagen, som kan justeras steglöst, sitter på högra och vänstra sidan av mangelplattan. Vilka temperaturer du kan välja för de olika tygsorterna är angivna på reglagen med symboler. Värmeelementen stängs av när **båda** temperaturreglagen har vridits motsols så långt det går.

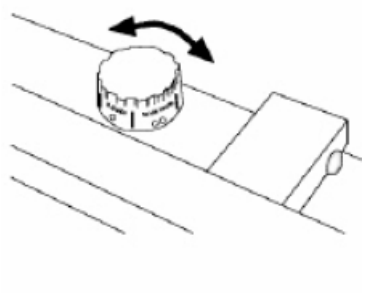

Fotreglage

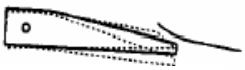

Mangelprocessen styrs med fotreglaget, det finns tre lägen:

1. Stillastående

Fotreglaget är ej nedpressat, mangelplattan är utsvängd och mangelvalsen står still. I det här läget placeras tvättgodset på valsen och slätas ut för att sedan kunna manglas.

2. Pressläge

Fotreglaget är halvvägs nedpressat. Mangelplattan är insvängd och valsen står still. Tvättgodset pressas och värms upp. Så snart du släpper fotreglaget så svängs mangelplattan undan.

3. Mangelläge

Fotreglaget är helt nedpressat. Mangelplattan är insvängd och valsen roterar. Så snart du släpper fotreglaget så svängs mangelplattan undan och valsen stannar.

Mangelvalsen rör sig fritt

För att underlätta handhavandet så rör sig mangelvalsen helt fritt framåt.

Hastighetsreglage

Hastighetsreglaget för mangelvalsen justeras manuellt med hjälp av en ratt, som sitter bredvid På/Av-knappen. Det finns 5 olika hastigheter att välja mellan.

Bruksanvisning

Förbered tvättgodset

Du förbereder tvättgodset bäst genom att följa instruktionerna nedan. De här förberedelserna hjälper dig att mangla snabbt och med rätt temperatur och sparar därför både tid och energiförbrukning.

- Fukta tvätten lite innan du manglar. Du kommer gradvis lära dig hur fuktigt tvättgodset behöver vara så att du inte behöver mangla samma plagg flera gånger. Om du torkar tvätten i en torktumlare tills det fortfarande är lite fuktigt så behöver du inte fukta den igen.
- Om du har ont om tid för att förbereda tvätten, spraya varmt vatten på tvätten - tyget absorberar det snabbare.
- Sträck ut tvättgodset om det behövs och släta ut alla sömmar och kanter.
- Sortera tvätten efter mangeltemperatur; följ tvättråden som är fastsydda i tygen. Börja alltid med tyger som ska manglas på låg temperatur och jobba dig fram till tyger som kräver högre temperaturer. Mangla stärkta tyger sist så att stärkelserester inte överförs från mangelplattan till andra artiklar.

Mangeltemperaturer – manglingstips

De två temperaturreglagen används för att justera mangeltemperaturen för tvättgodset som ska manglas. Temperaturerna är markerade på reglagen med symboler som motsvarar symbolerna på tvättråden.

Tvättyp	Symbol	Temperatur
Nylon / Viskos	•	Låg
Siden / Ull	••	Medium
Bomull / Linne	•••	Hög

Mangeltemperaturen är korrekt inställd när symbolen överensstämmer med markeringen på skyddet för mangelplattan.

Börja alltid mangla på en låg temperatur och mangla känsliga tyger först. Vänta i minst 5 minuter efter att du har satt på värmeelementet, för att låta maskinen anpassa sig till den valda temperaturen. Detta gäller också om du gradvis väljer en högre temperatur.

När du manglar mindre artiklar så behöver du bara använda ett temperaturreglage. Detta sparar energi och förhindrar att mangelduken missfärgas.

Ställ båda temperaturreglagen på ”Kallt” efter mangling.

TIPS!
Se alltid till att tygerna är fuktiga.
Om artikeln består av flera tyger så välj temperatur efter det känsligaste tyget. T.ex., artiklar som består av akryl och bomull ska manglas på Siden / Ull-inställningen, inte Bomulls-inställningen!
För att skydda riktigt känsliga tyger så kan du lägga en fuktig tygbit mellan plattan och artikeln som ska manglas.

Om du ska mangla ett tyg som är broderat eller har knappar så rekommenderar vi att du placerar dessa mot mangelvalsen så att broderierna och/eller knapparna pressas mot valsskyddet. Detta gör broderierna formbara och mer tydliga efter mangling, och förhindrar att hårda knappar skrapar mot den släta ytan på mangelplattan.

Mangling

Kökshanddukar, näsdukar

Placera dessa och liknande små, släta artiklar på mangelvalsen. Vrid sedan valsen för hand (friläge) tills kanten ligger under mangelplattan. Tryck sedan ner fotreglaget helt och mangla.

Om du vill mangla små artiklar en och en, vrid det andra temperaturreglaget till Kallt. Detta sparar energi och förhindrar att mangelduken missfärgas.

Vikta plagg

Lägg ut plaggen och mata in den vikta delen först så att du kan styra de öppna delarna med händerna. Mata in broderade tyger med avigsidan uppåt; broderiet på rätsidan kommer att pressas mot det mjuka valsskyddet och blir mer framträdande efteråt.

Stora lakan och dukar

Mangla ena halvan först och låt då den omanglade sidan hänga ut på den öppna delen av valsen. Mata sedan in och mangla den andra halvan. Mangla därefter tyget hopvikt på längden. Fållarna ska överlappa varandra och vikningen ska hänga ut på den öppna delen av valsen.

Pressa byxor och plisserade kjolar

Du kan också pressa artiklar med mangeln. För att göra det, tryck ned fotreglaget halvvägs. Pressning rekommenderas för byxor och plisserade kjolar.

Vik tyget på rätt sätt och placera det på mangelvalsen. Täck med en fuktig tygbit och vrid för hand under värmeplattan. Pressa sedan plagget.

Rengöring av mangelplattan

OBS! Under rengöring, koppla ur maskinen från eluttaget helt och hållet och låt maskinen svalna först!

Rester från stärkelse och andra tvättprodukter kan lagras på mangelplattan. Plattan bör därför rengöras med jämna mellanrum.
För att rengöra mangelplattan, gnugga ytan med en fuktig trasa och ett milt rengöringsmedel. Använd aldrig sandpapper, slipmedel, frätande medel eller hårda, vassa föremål – det skulle skada mangelplattan.

Torka noggrant rent mangelplattan efteråt så att inga rester från rengöringsmedlet överförs till tvättgodset nästa gång du manglar.

Du kan torka av övriga ytor med en fuktig trasa.

Felsökning

Fel	Orsak
Temperaturen på mangelplattan stämmer inte överens med indikatorerna på temperaturreglagen	1. Termostaten fungerar ej och behöver bytas ut 2. Temperatursensorn är inte tillräckligt nära mangelplattan
Mangelplattan värms inte upp	1. Termostaten är inställd på ”Kallt” 2. Vippbrytaren är inställd på ”AV” 3. Den elektriska anslutning är bruten 4. Vippbrytaren fungerar ej och behöver bytas ut 5. Termostaten fungerar ej och behöver bytas ut 6. Värmeelementet fungerar ej 7. Säkringen fungerar ej och behöver bytas ut
Manglar inte jämnt över hela längden	1. Kontrollera spänningen på mangelplattan och jämför med valsen
Trycket på mangelplattan är för lågt	1. Kontrollera mangelplattans inställning och jämför med valsen 2. Motorn som svänger undan mangelplattan fungerar ej 3. Kopplingen på tryckarmen sätts igång för tidigt
Under mangling så låter valsen för mycket	1. Valsmotorn fungerar ej 2. Kontrollera att valsen sitter korrekt 3. Kullagret i valsen är trasigt 4. Växellådan är trasig
Valsen roterar inte under mangling	1. Kontrollera valsen och upphängningen av valsen 2. brytaren i fotreglaget fungerar ej 3. Kontrollera kretskortet 4. Kontrollera växellådan 5. Kullagret i valsen är trasigt
Mangelplattan stängs ej	1. Mikrobrytaren på fingerskyddet fungerar ej 2. Brytaren för fingerskyddet ligger ej i friläge 3. Kontrollera kretskortet
Mangelplattan går ej att stänga när fotreglaget är aktiverat	1. Vippbrytaren är inställd på ”av” 2. Den elektriska anslutningen är bruten 3. Brytaren i fotreglaget fungerar ej 4. Kontrollera anslutningen mellan kabeln till fotreglaget och valshuvudet 5. Motorn i mangelplattan fungerar ej 6. Växellådan är trasig 7. Manöverspaken på tryckarmen fungerar ej
Valsen roterar trots att fotreglaget inte är aktiverat	1. Brytaren på tryckarmen fungerar ej 2. Fotreglaget fungerar ej 3. Kretskortet fungerar ej
Mangelplattan vilar mot valsen när fotreglaget inte är aktiverat	1. Fjädern på tryckarmen fungerar ej

Teknisk information

Anslutningar	
Elanslutning	1N~240V 50Hz
Säkring, A	16
Totaleffekt, kW	2,78
Mått vid användning	
Höjd, mm	1020
Längd, mm	980
Djup, mm	390
Höjd till underkanten av bordet, mm	640
Valslängd, mm	855
Valsdiameter, mm	160
Valshastighet, varv/min	8-15
Vikt, kg	46
Mått hopvikt	
Höjd, mm	1060
Längd, mm	590
Djup, mm	390

Maskinen är märkt med VDE-symbolen och lyder därför under följande EC-föreskrifter:
73/23/ECC Direktiv för lågspänningsprodukter
89/2336/EEC Elektromagnetisk överensstämmelse

Garantibestämmelser

HW/PR-serien
Vid installation i flerfamiljshus ingår alltid 2+3 års garanti. De två första åren ansvarar PODAB för fabrikationsfel som kan uppkomma och ersätter arbete, frakt och material. Följande tre år ersätts strukturdelar, enbart material.

Strukturdelar

- Hög- resp normalcentrifugerande tvättmaskiner med trumvolym från 55 l; yttertrumma, innertrumma, lagerhus, stativ samt kabinett.
- Centrifug med trumvolym från 35 l: svängskål och mantel.
- Torktumlare med trumvolym från 200 l: trumma och ramstativ.

Streamline-serien
Vid installation i flerfamiljshus ingår 2 års garanti. De två åren ansvarar PODAB för fabrikationsfel som kan uppkomma och ersätter arbete, frakt och material. *Uppgraderingsgarantin gäller ej för Streamline-serien.* OBS!
Garantireparationer skall alltid utföras av PODAB Auktoriserad servicepartner. Se www.podab.se.

Uppgraderingsgaranti
Kontinuerlig uppgradering av tvättmaskiner i HW/PR-serien, när nya tvättprogram utvecklas. Gäller maskinens livslängd och tvättmaskiner med en trumvolym från 55 l, levererade efter 1999-04-01 och installerade i flerfamiljshus. Garantin ingår i maskinpriset men installationskostnaden ingår ej. *Streamlinesortimentet omfattas ej av Uppgraderingsgarantin.*

Fem års heltäckande garanti
Vi erbjuder fem års heltäckande garanti mot tillägg. Gäller vårt sortiment av fastighets- och mopptvätt enligt följande:

Tvättmaskiner med trumvolym från 55 l (*undantag Streamline-serien*).
Centrifuger med trumvolym från 35 l.
Torktumlare med trumvolym från 160 l.
Torkskåp med kapacitet från 6 kg.

Se aktuell prislista.

Garantin är heltäckande och innefattar samtliga delar i våra produkter inklusive frakt, arbets- och materialkostnader. Garantitillägget debiteras separat vid varje försäljningstillfälle.

Garantin kan endast tecknas i samband med maskinköp. Vi förbehåller oss rätten att avgöra om fel uppstått på grund av vanskötsel eller vandalisering. Detaljerade villkor för 5 års garanti kan beställas separat.

Disk
Våra diskmaskiner har ett års full garanti.

Generella villkor
Garantiarbeten får endast utföras av AB PODAB Auktoriserad servicepartner. Se www.podab.se för närmaste servicestation eller ring oss 031 - 752 01 00.

Garantin gäller från det att varan lämnar AB PODAB efter godkänt ordermottagande. Förlängd garanti på grund av att produkten mellanlagrats externt innan installation, kan ej godkännas.

AB PODAB ansvarar inte för fel som uppkommit under transport eller på grund av felaktig installation och montering av godset, om detta har utförts av annan än av oss anvisad servicestation.

Våra garantier gäller enbart maskiner som är installerade i Sverige. Maskiner levererade till utlandet omfattas ej av garanti.

För tvätt, tork och mangelprodukter, installerade i professionell miljö, gäller 1 års garanti.

Till professionell miljö räknas tvätterier, hotell, konferens & spa-anläggningar, industrier mm.

Fastighetstvättstugan och moppmaskiner för städsektorn räknas ej som professionella miljöer.

Denna utgåva ersätter tidigare Garantibestämmelser.
Gäller från 2003-05-01

Detaljerade villkor för 2 resp. 5 års tilläggsgaranti

Garanti gäller endast vid fabrikationsfel och den aktuella delen som avses. Garantin gäller ej vid skada som uppkommit p g a yttre påverkan eller fel som uppstår p g a undermålig rengöring och rensning av slangar och ventiler, felaktig installation etc.

Undantaget garanti:

Tvättmaskin	Rengöring avlopp, avloppsventil, rengöring inloppsventil. Luckhandtag (lucklås) uppackningsgaranti. Sidoplåtar med defekter p g a felaktig installation. Trasiga vred, knappar, paneler.
Torktumlare	Defekta filter. Rengöring. Lampbyte. Trasiga vred.
Centrifug	Lucklås, uppackningsgaranti. Luckan, justering.
Torkskåp	2 timmar standard, gångtid. Ev. justering av tiden, utöver denna. Rengöring. Lampbyte. Justering dörrar.
Manglar	Mangeldukar. Lampbyte. Mikrobrytare. Demontering av mangeln på grund av fastkört tvättgods.
Avfuktare	Rengöring filter, förångare och kondensator.

Ovan garanti gäller endast produkter installerade i fastighetstvättstugor , ej produkter installerade för kommersiell drift, hotell eller institutioner. Samt mopptvätt. Se separata villkor.

SERVICE - SUPPORT

För information om närmast belägna servicestation kontakta PODAB och efterfråga Teknisk Support eller besök vår hemsida
www.podab.se

Tel.	031-752 01 00
Fax	031-752 01 50
E-mail	parts@podab.se

AB PODAB
Ekonomivägen 9, SE-436 33 ASKIM, SWEDEN
Phone +46 31 752 01 00, fax +46 31 752 01 50
E-mail sales@podab.se Org nr 556494-3487